1. sz. melléklet

A — A METSZET M=1:25

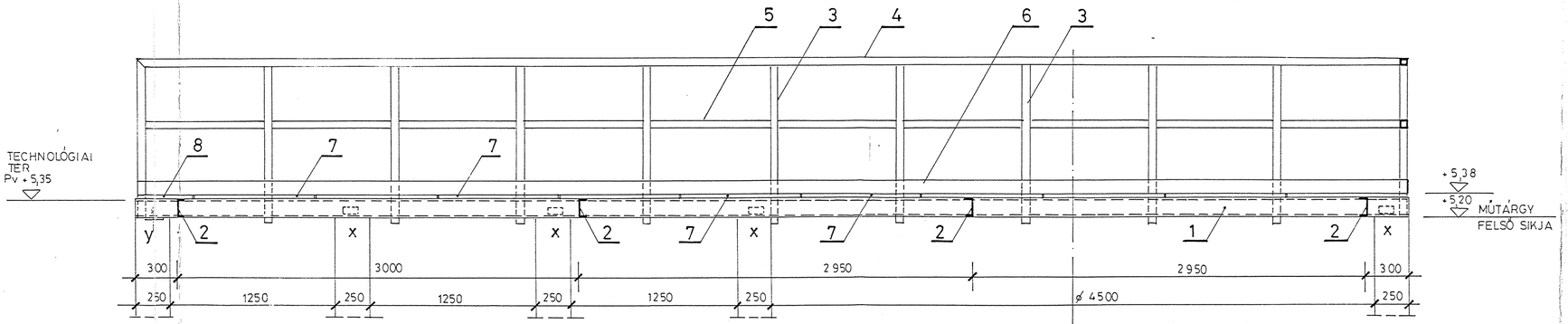

ALAPRAJZ M=1:25

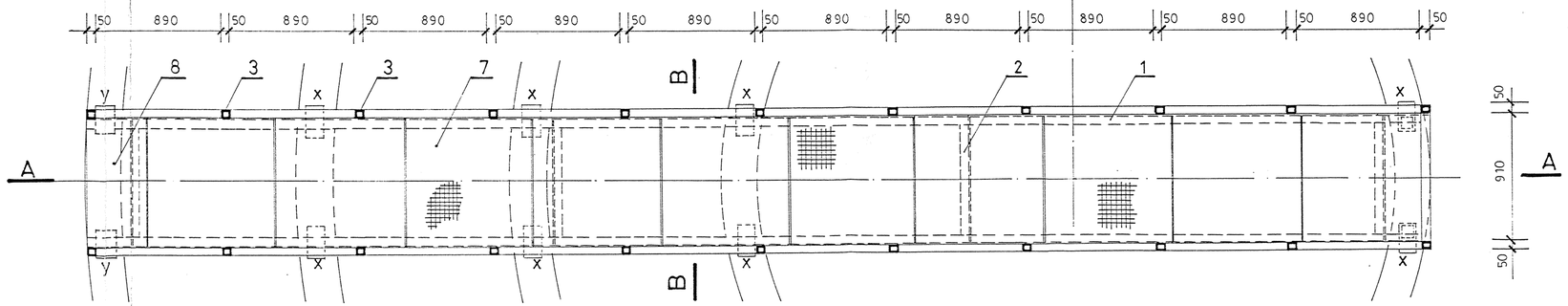

B — B METSZET

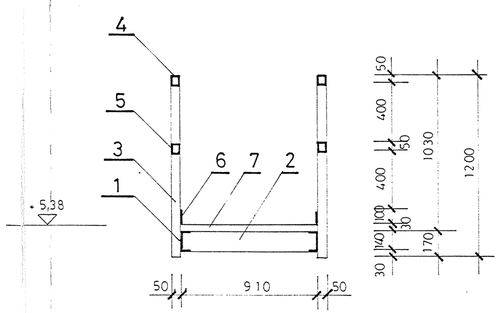

"Y" RÉSZLET M=1:5
FIX LEKÖTÉS
készül: 2 db

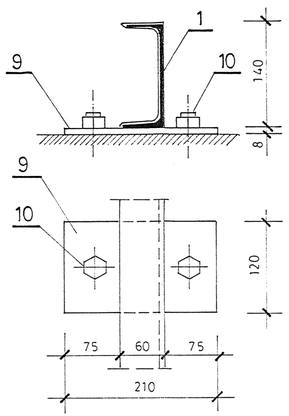

"X" RÉSZLET M=1:5
CSÚSZÓ KAPCSOLAT
készül: 8 db

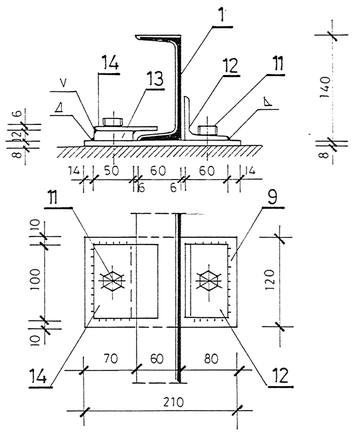

ELEMKIMUTATÁS (1db hídhoz)

Jel	db	Megnevezés	Méret (mm)	Szabvány	Anyag	Egység Tömeg (kg)	Összes Tömeg (kg)
1	2	Hídgerenda	U140 - 9500	MSZ 326	A 38	152.00	304.00
2	4	Keresztartó	U140 - 896	MSZ 325	A 38	14.34	57.34
3	22	Korlátoszlop	50/50x4 - 1200	MSZ 7328	A 38	6.54	143.88
4	19.81m	Korlát fogódzó	50/50x4 -	MSZ 7328	A 38	5.45	107.96
5	18.71m	Korlát osztóléc	50/50x4 -	MSZ 7328	A 38	5.45	101.97
6	19.91m	Korlát lábléc	Lp100x5 -	MSZ 4342	A 38	3.93	78.25
7	10	Ipari járórács	30x2\30x30\900x900		NAGÉV		
8	1	Ipari járórács	30x2\30x30\900x430		NAGÉV		
9	10	Talpiemez	Lp120x8 - 210	MSZ 4342	A 38	1.58	15.80
10	4	FISCHER-horgonycsap	FAN 16/20	DIN	FISCHER		
11	16	FISCHER-horgonycsap	FAN 12/30	DIN	FISCHER		
12	8	Szögacél	L60x60x6 - 100	MSZ 328	A 38	0.54	4.33
13	8	Távtartó laposacél	Lp50x12 - 100	MSZ 4342	A 38	0.47	3.77
14	8	Megvezető laposacél	Lp100x6 - 85	MSZ 4342	A 38	0.40	3.20
		összes tomeg (járórács nélkül):					**821 kg**

KÉSZÜL 2DB HÍD A 2DB BIOLÓGIAI REAKTORRA

MEGJEGYZÉSEK

- A két db kezelőhíd a technológiai épülethez csatlakozik, így értelemszerűen szimmetrikus állású.
- A II. jelű biológiai reaktor kezelőhídjából kezelőjárda ágazik el a 8.1.2. jelű terv szerint.
- Az acélszerkezet kapcsolatai II. o. folyamatos sarok ill. tompavarratok.
- Az 1 jelű hídgerendát a kezelőépület felőli végén a 9 jelű talplemezhez le kell hegeszteni, a többi feltámaszkodásnál csúszó kapcsolat készül.
- Korrózióvédelem - felületelőkészítés: MSZ ISO 8501-1 1995:Sa 2 1/2
  alapozó réteg: CARBOCINK 11
  fedőréteg: CARBOLINE 133 HB
- Járórácsok - NAGÉV tűzihorganyzott ipari járórács 30x2 \ 30x30 \ 900x900 ill. 900x430 méretben.
- ±0,00 = 97,15 mBf
- Kapcsolódó tervek: 7-8/2012. és 11.

ÉPÍTŐIPARI RT. 4400 Nyíregyháza, Vasvári u. 21.

KERESZTES ÉS KERESZTES KFT. 4432 Nyíregyháza-Nyírszőlős Sugár u. 21. Adószám: 12565946-2-15

Nyíregyháza 2001. okt. 28

"B+T" VÍZTISZTÍTÁS Bt. 3300 Eger, Vörösmarty u. 9.			
Terv tárgya	Rakamaz község szennyvíztisztító telepének kiviteli terve		
Megbízó	KÖZMŰTERV M'93 BT. Nyíregyháza		
Tervlap tárgya:	**BIOLÓGIAI REAKTOR I. ÉS II. KEZELŐHÍD TERVE**	Méretarány	1:25 1:5
		Munkaszám	
Felelős tervező:	Benedekffy Vilmos	Készült	1998 11
Szakági tervezők:	Nagyné Zemlényi Ildikó SZT-1/10-0028 Nagy Sándor SZT-2/10-0029	Rajzszám:	**8.1.1.**